YAM Maschinenheber

mit Hubklaue, Traglast 2–15 t

Heber mit Hubklaue werden dort eingesetzt, wo nur wenig Platz unter der Last zur Verfügung steht und herkömmliche Hebegeräte wegen ihrer Bauhöhe nicht benutzt werden können. Typische Einsatzbereiche sind das Anheben, Ausrichten und Umsetzen von Maschinen, schweren Stahlkonstruktionen oder ähnlichen Lasten, sowie allgemeine Reparatur- und Montagearbeiten. Die Heber sind ebenfalls geeignet zur Montage und zum Nivellieren von Hochregalen, Gerüsten, Schalungen, schweren Bauteilen usw.



Ausstattung und Verarbeitung

- sehr niedrige Ansetzhöhe durch flache Hubklaue
- Ein eingebautes Sicherheitsventil schützt die Geräte vor Überlastung.
- Die seitlichen stabilen Stützfüße bieten eine hohe Standsicherheit.
- Der Pumpenhebel ist um 270° drehbar (außer YAM-2).
- Die Last kann sowohl mit der Hubklaue als auch mit dem Kopf des Hebers gehoben werden.
- Federrückzug der Hubklaue durch außenliegende Rückzugfedern (nur YAM-5 und YAM-10)
- mit feinfühlig regelbarem Senkventil
- Lieferung erfolgt einschließlich Pumpenhebel.



Modell	Traglast	Hub	Abmessungen							Gewicht	Preis pro Stück
			A	B	C	D	E	F	G		
	t	mm	mm	mm	mm	mm	mm	mm	mm	kg	Euro
YAM-2	2	113	235	180	125	50	50	85	16	8	515,00
YAM-5	5	120	290	257	182	75	57	117	22	19	703,00
YAM-10	10	145	325	280	240	100	60	150	28	38	1.168,00
YAM-15.1	15	140	344	321	240	85	60	168	33	52	2.282,00

YAM 2

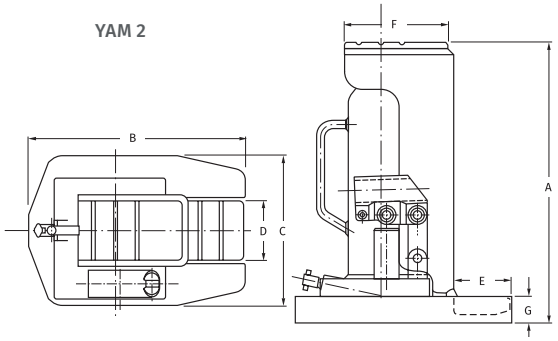

YAM 5 - 15

