Erlaubte Anwendung

Die Traglasten in den erlaubten Belastungsrichtungen (Bild 1) entnehmen Sie der Traglasttabelle.

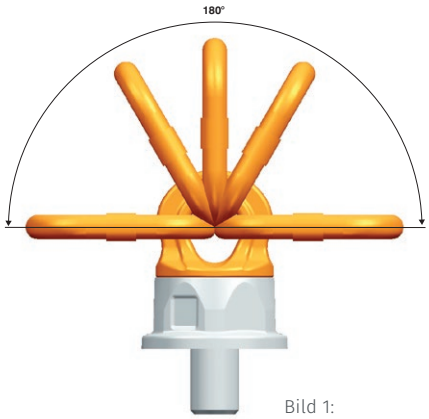

Bild 1:

Nicht erlaubte Anwendung

Bei der Anordnung ist zu beachten, dass es nicht zu Fehlbelastungen kommen kann, beispielsweise:

- Es ist keine freie Ausrichtung in Zugrichtung möglich
- Die Zugrichtung liegt nicht im vorgegebenen Bereich (Bild 2)
- Es kommt zu einem Anliegen an Kanten oder Flächen

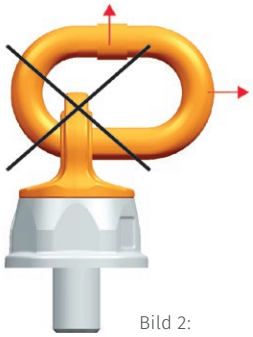

Bild 2:

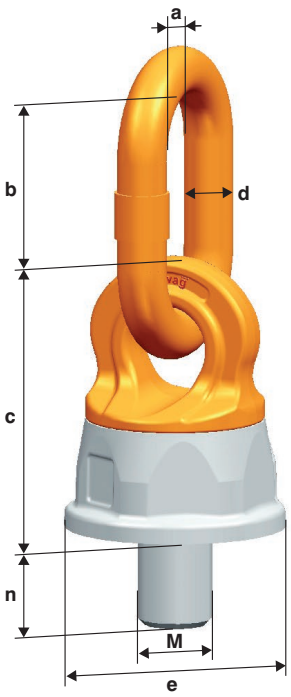

Abmessungen

In der ausführlichen Betriebsanleitung sind weitere wichtige Details und Hinweise für einen sicheren Gebrauch zu finden.

Modell	Abmessungen							Gewicht	Preis pro Stück
	a	b	c	Ø d	Ø e	n			
	mm	mm	mm	mm	mm	mm	mm	kg	Euro
PLDW 0,3 t	30	38	54	13	38	20	34	0,45	**53,40**
PLDW 0,5 t	30	38	54	13	38	20	34	0,45	**53,70**
PLDW 0,7 t	35	48	54	13	38	22	34	0,48	**53,80**
PLDW 1,0 t	35	48	54	13	38	22	34	0,49	**56,70**
PLDW 1,5 t	35	48	54	13	38	33	34	0,51	**57,90**
PLDW 2,5 t	35	55	75	16	55	33	46	1,05	**69,70**
PLDW 4,0 t	40	66	82	17	63	40	50	1,50	**98,90**
PLDW 6,7 t	50	70	92	23	72	40	60	2,49	**122,60**
PLDW 8,0 t	50	91	124	23	92	55	75	4,30	**176,00**
PLDW 10,0 t	65	91	124	27	92	60	75	5,10	**201,60**
PLDW 12,5 t	65	116	124	27	92	68	75	5,40	**218,60**

weiter Größen bis M 100 (Traglast 55.000 kg) auf Anfrage