HABEGGER Seilflaschen Alluminium

AL-A 32

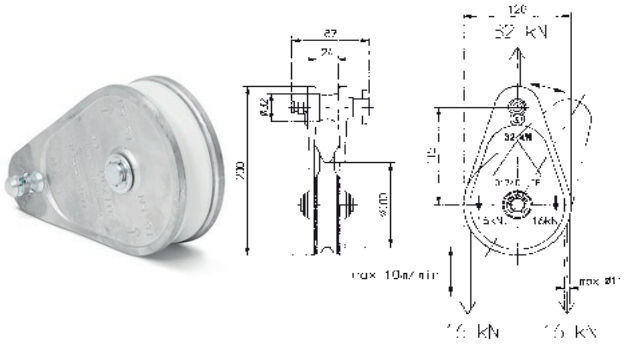

AL-A 64 1-rollig

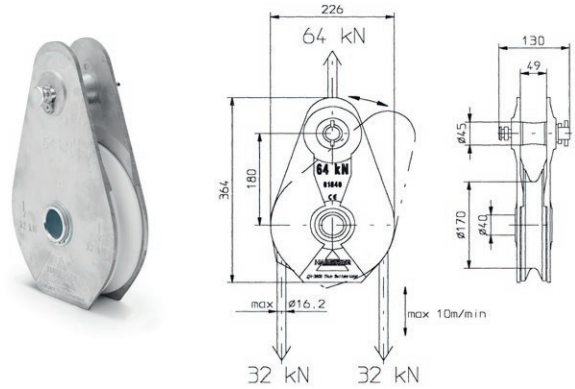

AL-A 64 2-rollig

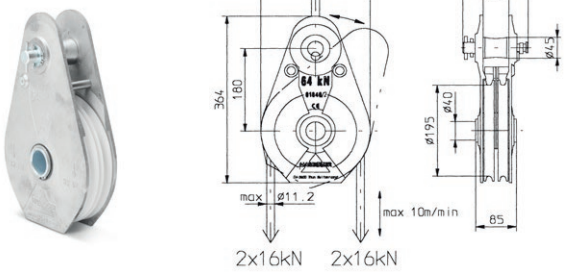

Modell	Traglast	Seil-Ø max.	Gewicht mit Gleitlager	Gewicht mit Kugellager	Seiten-flansch	Anzahl Rollen	Kunststoff-seilrollen	Seitenflansch aufklappbar	Preis pro Stück
	kN	mm	kg	kg					Euro
AL-A 32 / Nr. 01740	32	11,2	1,2	-	Alu	1	×	×	**a.A.**
AL-A 64 1-rollig / Nr. 01840 /*	64	16,2	4,8	5,0*	Alu	1	×	×	**a.A.**
AL-A 64 2-rollig / Nr. 01840/2	64	11,2	5,8	-	Alu	2	×	×	**a.A.**

***AL-A 64 1-rollig / Nr. 01840/K**

Rückverankerung / Modell-Nr. 01854

- Stahl
- Bügel Rückverankerung
- Gewicht ohne Seilflasche . . . . . 2,2 kg
- max. Zugkraft 64 kN in nebenstehender Anordnung
- passend zu allen Modellen der Baureihe AL-A 64 kN 1

